第２２回 日本少年野球 越前東尋坊大会　大会要項

主　　催　　三国町野球協会、三国ボーイズ
後　　援　　坂井市・坂井市教育委員会・三国町体育協会
（公財）日本少年野球連盟福井県支部・福井新聞社
協　　賛　　ゼット（株）・（有）カナヅスポーツ・（株）共同写真企画
福井ケーブルテレビ・さかいケーブルテレビ
大会承認番号　　ＮＮ２８－１０
開　催　日　　平成２８年６月４日（土）・５日（日）＊予備日８月２３日（火）
※予備日を含め、２日間が雨天中止の場合、本大会は中止となります。
※６月４日が雨天の場合、開会式は行いません。
開　会　式　　平成２８年６月４日（土）午前８時３０分
(受付：午前７時～午前７時３０分)
会場：三国運動公園野球場
※福井県坂井市三国町運動公園１丁目４－１TEL（0776）82-5580
※受付後すぐに、選手の集合写真を撮影するので球場内にお入りください。
閉　会　式　　決勝戦終了後（ジュニアの部、レギュラーの部）
会場：三国運動公園野球場
大 会 会 場　　三国運動公園野球場、加賀中央公園野球場、小松短期大学グラウンド、加賀市片山津野球場、柿原グラウンド、加賀ボーイズ専用グラウンド、福井中学専用グラウンド、三国グラウンド、三国高校グラウンド
参加チーム　　中学生の部：１６チーム　ジュニアの部：１６チーム
参　加　費　　中学生の部：２０，０００円　ジュニアの部：２０，０００円
※平成２８年５月２日(月)までに以下の口座に振り込んでください。
手数料の負担をお願いします。
【振込口座】福井銀行　三国支店　普通口座
口座番号：６０４４４８０
口座名義：三国メジャーボーイズ東尋坊会計　笠川智子
試 合 形 式　　トーナメント方式
大 会 規 定　　2016 年度公認野球規則並びに連盟特別規則による。
2013 年 10 月 1 日改訂版(公財)日本少年野球　指導者・審判員ﾊﾝﾄﾞﾌﾞｯｸによる。
中学生投手の投球制限統一ガイドライン適用
登録役員選手名簿　　５月２日(月)までに、チーム事務局まで送信をお願い致します。
協力チーム　　加賀ボーイズ、小松ボーイズ、福井ボーイズ
越前ボーイズ、福井中学ボーイズ
そ　の　他　　開催可否決定：当日、午前４時
中止の連絡等:
・各チーム連絡責任者に電話またはメールにて連絡します。
・三国ボーイズのホームページに掲示します。

大　会　規　定

1. 1チームの登録選手は11名以上25名までとする。
2. 出場選手は平成28年6月4日現在連盟に登録及び傷害保険加入者に限る。
3. ベンチ入りは、監督・コーチ・マネージャーのみとし、チーム責任者はチーム責任者証を所持し試合中は本部席にて待機する。待機しない場合は試合が出来ない。（出場させない）
4. 監督・コーチは選手と同じユニフォームを着用すること。
   マネージャーは選手と同じ帽子を着用すること。
5. 組合せの若い番号が1塁側ベンチ、後の番号は3塁側ベンチに入ること。
6. 試合開始時間の1時間前に試合会場に到着し、到着と同時に審査を受け審査後すみやかにスターテイングメンバー表を5部本部に提出すること。
7. メンバー表交換後に両キャプテンにより、先攻・後攻をジャンケンで決める。
8. 試合開始時間までにチームが到著していない時、主審は没収試合を宣言することができる。
9. 中学生の部、ジュニアの部は7回戦とする。但し決勝戦以外は中学生の部・ジュニアの部共に2時間を超えて新しいイニングには入らない。（同点の場合は監督同士による抽選で勝敗を決定する）
   中学生の部決勝戦は7回戦で2時間20分とし、時間内で2回までの延長戦を認める。ジュニアの部決勝戦は7回戦で2時間とし、時間内で2回までの延長戦を認める。
10. 決勝戦のみ同点の場合は特別ルールタイブレーク方式（最終打席の次の選手より1アウト満塁から始める）
11. 4回終了時点10点差、5回終了時点7点差の場合は、コールドゲームとする。
12. 降雨、日没その他の理由により試合続行不可能となった場合4回以上（ジュニアの部は3回）であればコールドゲームが成立、3回以内であればサスベンデッドゲームとする。
13. 試合前のシートノックは行わない。
14. 投手は1日7イニング以内とし、 連続する2日間で１０イニング以内とする。
    イニングの端数（ 0/3, 1/3, 2/3 ）は1イニングとみなす。
15. 攻守で監督及びコーチの指示・伝達は1試合で各2回の計4回を限度とする。延長に入った場合は、1 回の指示・伝達を認める。（選手のけがや選手の交代などは回数にカウントしない。）
    守備側の投手に対する指示・伝達が3回目となれば、自動的に投手交代となり、その投手は他の守備位置についてもよいが、同一イニング内に再び投手として登板することはできない。
    内野手（捕手を含む）が2人以上投手のところに行った時も1回に数える。また、指示・伝達は審判がタイムを宣言してから「３０秒以内」とする。
16. 監督またはコーチが選手にアドバイスする時はマウンドのところで行うこと。
17. チームの抗議権は監督のみにあり、監督不在の場合はコーチが代行する。ただし、コーチが代行の場合、抗議権は認めない。
18. ヘルメットは1チーム同色7個備えること。（各チーム持参すること。）
19. パット・グローブ・スパイク等は連盟指定のものに限る。
20. 捕手は必ずユニフォー ムの下に規定の防具を試合及び練習を問わず着用すること。
21. グラウンドの都合で大会トーナメント規定が別に制定されるとそれに従うこと。
22. 大会中の負傷については応急処置を行うが、それ以外の責任は持たない。
23. 天候不良等で、試合が危ぶまれる場合は、自己判断せずに主催者に問い合わせること。
24. 登録選手は中学生の部、中学生ジュニアの部と兼ねて出場することはできない。
25. その他の規定は、日本少年野球連盟の規定に従う。
26. 本規定に定めのない事項が発生した場合は、関係者と協議の上、大会主催者が下した判定を最終決定とする。
27. 試合終了後、両チームの選手はグラウンド整備に協力することとする。

第22回 日本少年野球 越前東尋坊大会

【中学生の部】

開 催 日　平成28年6月4日(土), 6月5日(日)　予備日8月23日(火)

開 会 式　三国運動公園野球場　8時30分開始

会　　場	担　　当
A:三国運動公園野球場	三国ボーイズ
B:柿原グラウンド	福井ボーイズ
C:小松短期大学グラウンド	小松ボーイズ
D:加賀市片山津野球場	加賀ボーイズ
E:三国運動公園野球場	三国ボーイズ

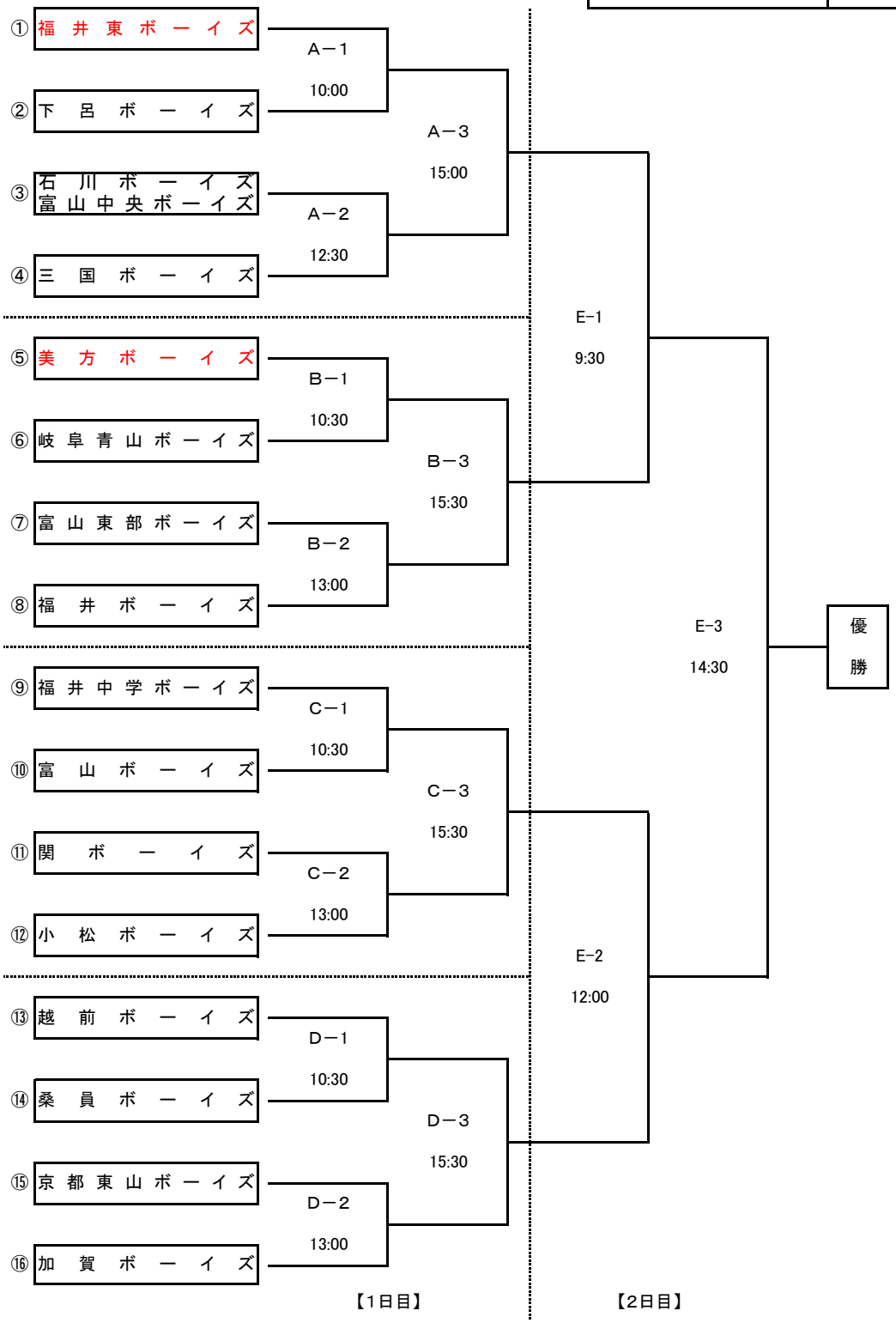

第22回 日本少年野球 越前東尋坊大会

【ジュニアの部】

開 催 日　平成28年6月4日(土), 6月5日(日)　予備日8月23日(火)

開 会 式　三国運動公園野球場　8時30分開始

会　　場	担　　当
F:三国高校グラウンド	三国ﾎﾞｰｲｽﾞ
G:加賀中央公園野球場	加賀ボーイズ
H:福井中学専用ｸﾞﾗｳﾝﾄﾞ	福井中学ボーイズ
I:三国グラウンド	越前ボーイズ
J:三国高校グラウンド	三国ﾎﾞｰｲｽﾞ

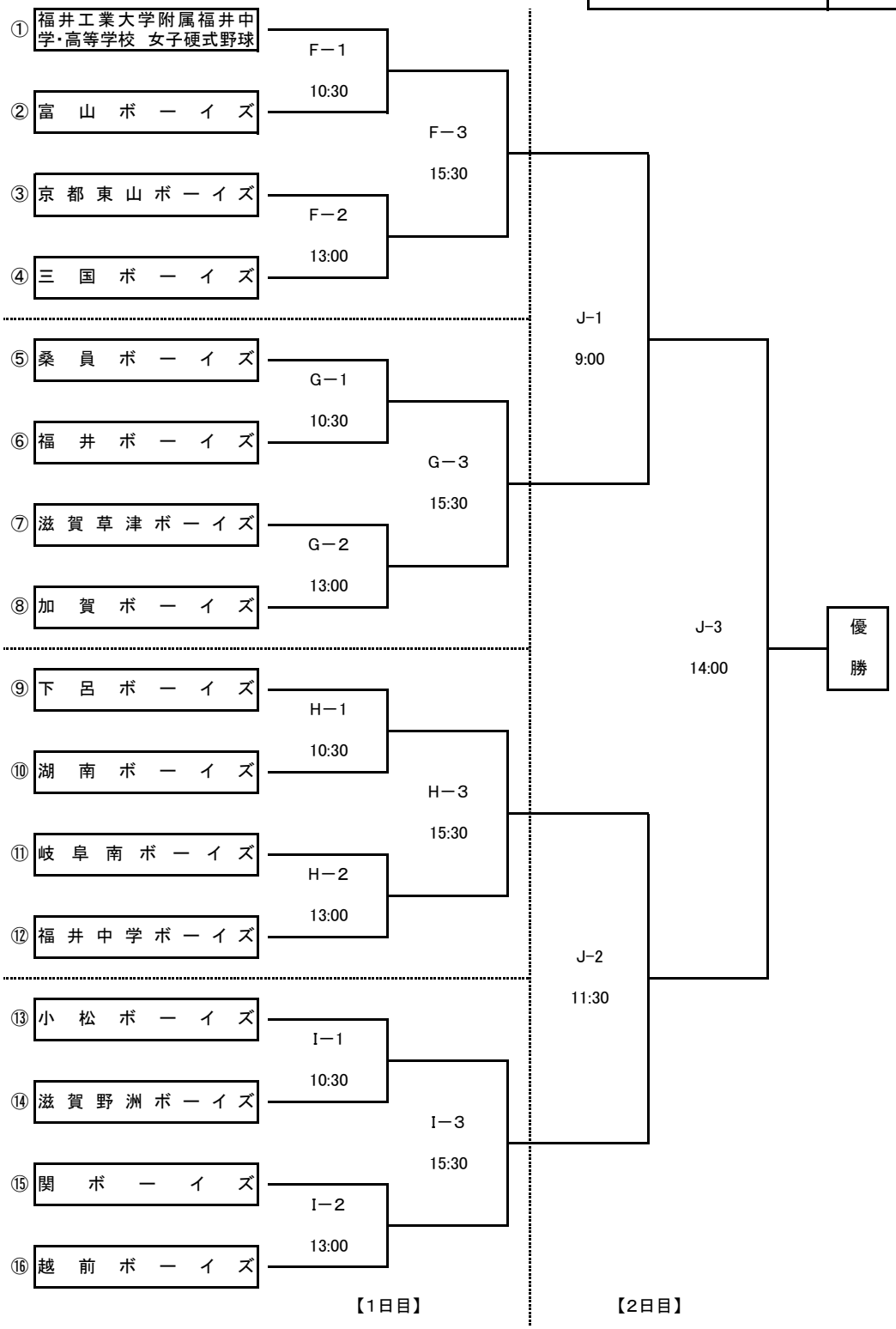

6月4日が雨天順延により6月5日が大会初日となる場合

第22回 日本少年野球 越前東尋坊大会

【中学生の部】

大会1日目：平成28年6月5日（日）

大会2日目：平成28年8月23日（火）

開 会 式：中止

会　　場	担　　当
A：三国運動公園野球場	三国ボーイズ
B：柿原グラウンド	福井ボーイズ
C：小松短期大学グラウンド	小松ボーイズ
D：加賀市片山津野球場	加賀ボーイズ
E：三国運動公園野球場	三国ボーイズ

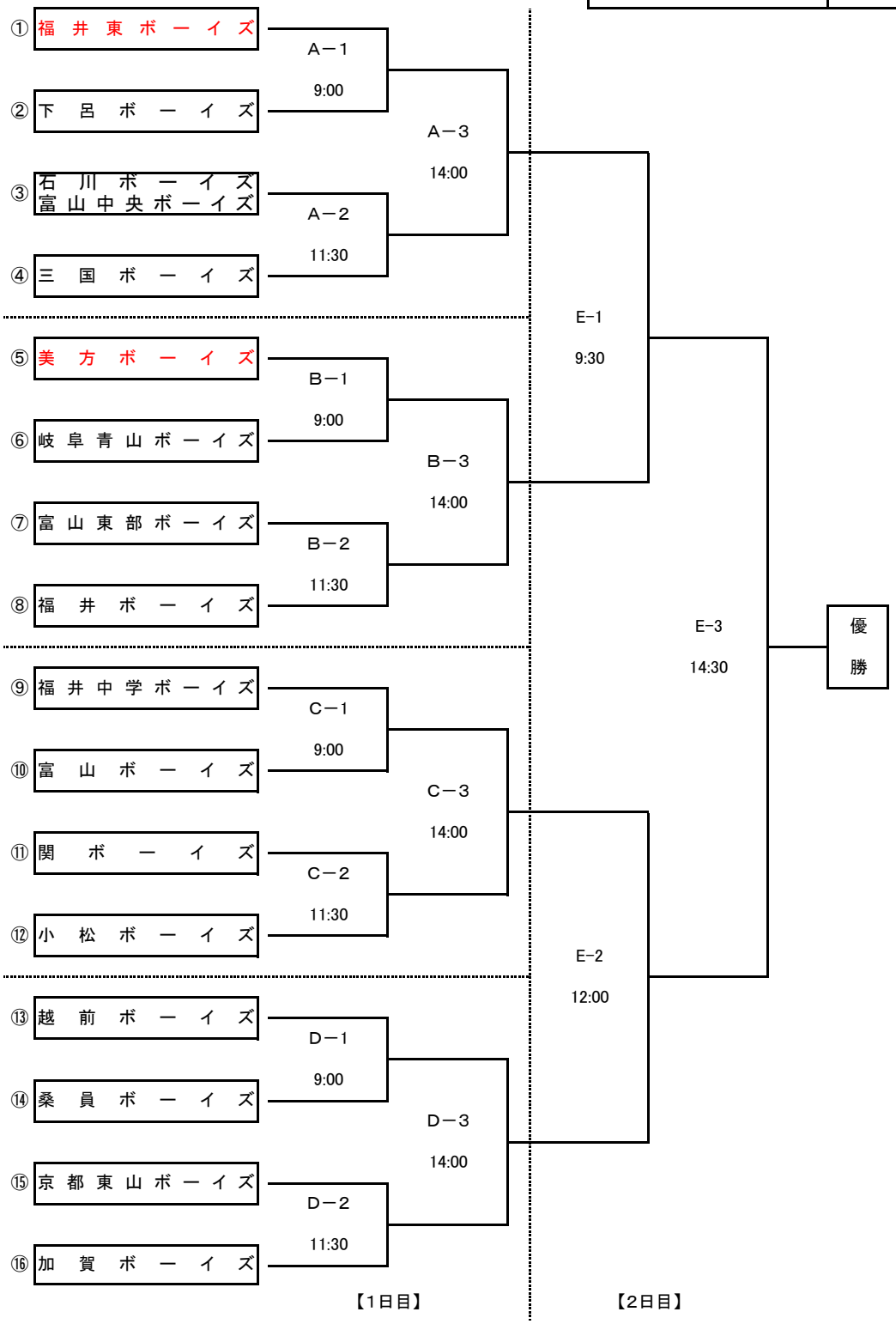

6月4日が雨天順延により6月5日が大会初日となる場合

第22回 日本少年野球 越前東尋坊大会

【ジュニアの部】

大会1日目：平成28年6月5日（日）

大会2日目：平成28年8月23日（火）

開 会 式：中止

会　　場	担　　当
F：三国高校グラウンド	三国ﾎﾞｰｲｽﾞ
G：加賀ﾎﾞｰｲｽﾞ専用ｸﾞﾗｳﾝﾄﾞ	加賀ボーイズ
H：福井中学専用ｸﾞﾗｳﾝﾄﾞ	福井中学ボーイズ
I：三国グラウンド	越前ボーイズ
J：三国高校グラウンド	三国ﾎﾞｰｲｽﾞ

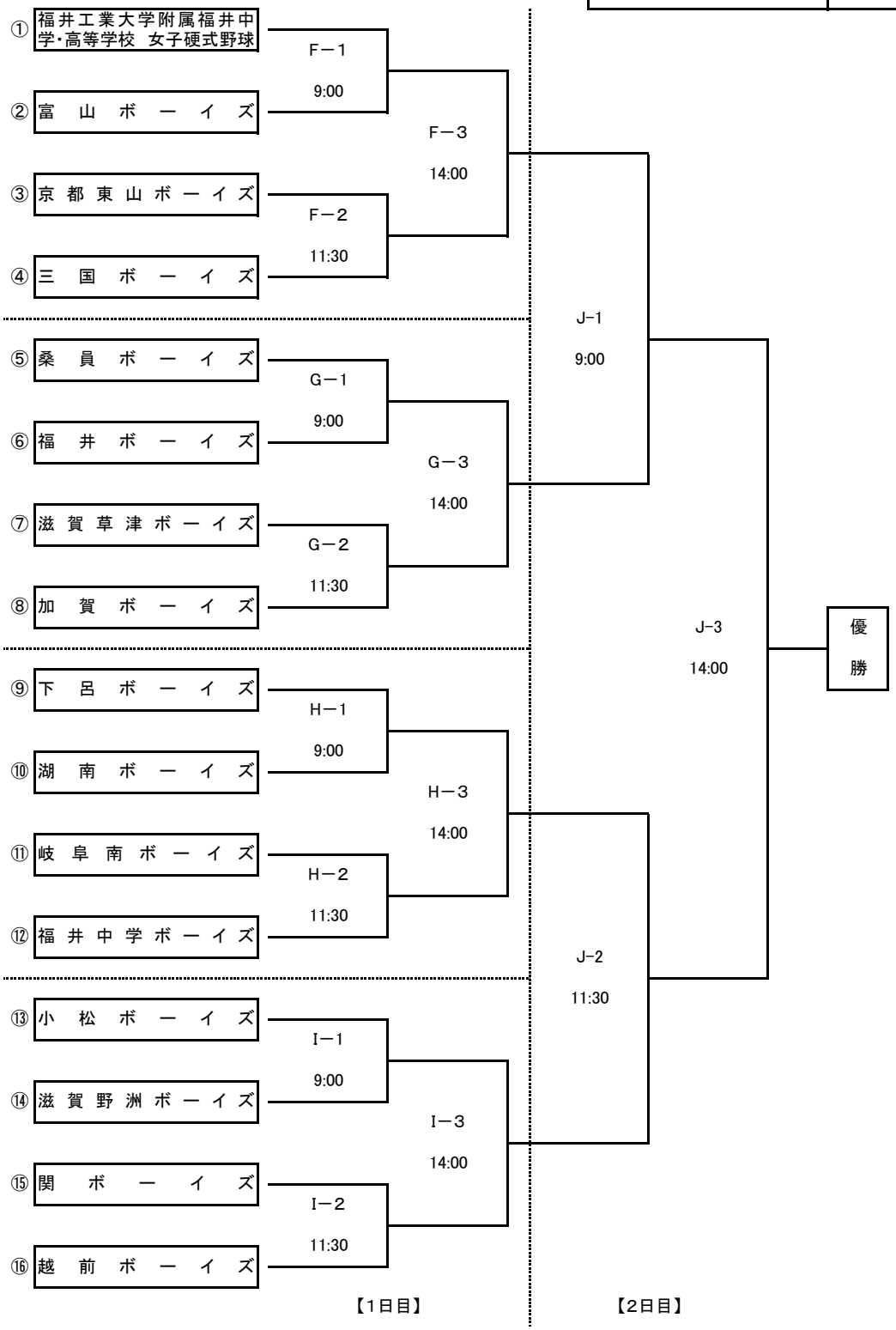

6月4日が雨天順延により6月5日が大会初日となる場合

第２２回 日本少年野球 越前東尋坊大会　審判割当表

【大会１日目】

	試合	試合開始予定時間	球審	塁審			試合会場	会場運営	常任数
				一塁	二塁	三塁			
中学生の部	A－1	9:00	常任	石川 富山中央	常任	三国	三国運動公園 野球場	三国 ﾎﾞｰｲｽﾞ	3
	A－2	11:30	常任	福井東	常任	下呂			
	A－3	14:00	常任	A-1勝者	常任	A－２勝者			
	B－1	9:00	常任	富山東部	常任	福井	あわら市 柿原グラウンド	福井 ﾎﾞｰｲｽﾞ	3
	B－2	11:30	常任	美方	常任	岐阜青山			
	B－3	14:00	常任	B-1勝者	常任	B－２勝者			
	C－1	9:00	常任	関	常任	小松	小松短期大学 グラウンド	小松 ﾎﾞｰｲｽﾞ	3
	C－2	11:30	常任	福井中学	常任	富山			
	C－3	14:00	常任	C-1勝者	常任	C－２勝者			
	D－1	9:00	常任	京都東山	常任	加賀	加賀市片山津 野球場	加賀 ﾎﾞｰｲｽﾞ	3
	D－2	11:30	常任	越前	常任	桑員			
	D－3	14:00	常任	D-1勝者	常任	D－２勝者			
ジュニアの部	F－1	9:00	常任	京都東山	常任	三国	三国高校 グラウンド	三国 ﾎﾞｰｲｽﾞ	3
	F－2	11:30	常任	福井中・高女子	常任	富山			
	F－3	14:00	常任	F-1勝者	常任	F－２勝者			
	G－1	9:00	常任	滋賀草津	常任	加賀	加賀ボーイズ専用 グラウンド	加賀 ﾎﾞｰｲｽﾞ	3
	G－2	11:30	常任	桑員	常任	福井			
	G－3	14:00	常任	G-1勝者	常任	G－２勝者			
	H－1	9:00	常任	岐阜南	常任	福井中学	福井中学ﾎﾞｰｲｽﾞ専用 グラウンド	福井中学 ﾎﾞｰｲｽﾞ	3
	H－2	11:30	常任	下呂	常任	湖南			
	H－3	14:00	常任	H-1勝者	常任	H－２勝者			
	I－1	9:00	常任	関	常任	越前	三国 グラウンド	越前 ﾎﾞｰｲｽﾞ	3
	I－2	11:30	常任	小松	常任	滋賀野洲			
	I－3	14:00	常任	I-1勝者	常任	I－２勝者			

＊ 上記のとおり、各チームに塁審のお手伝いをお願いいたしたく、ＢＬ－3級支部審判員の方は御協力ください。常任審判員へ昼食弁当をご用意いたします。

＊ 塁審の方は、第1試合の場合は到着後ただちに、第2試合以降は前の試合終了後にお集まり下さい。

＊ 大会2日目は、ＢＬ－2級公認審判員（常任審判員）にて運営いたします。

第22回　越前東尋坊大会　会場一覧

【中学生の部】

	会　　場	住　　所	担　　当
1日目	三国運動公園野球場	福井県坂井市三国町運動公園1丁目４－１	三国ボーイズ
	柿原グラウンド	福井県あわら市柿原第21号98番地	福井ボーイズ
	小松短期大学グラウンド	石川県小松市四丁町ヌ−1−3	小松ボーイズ
	加賀市片山津野球場	石川県加賀市潮津町ソ1番地	加賀ボーイズ
2日目	三国運動公園野球場	福井県坂井市三国町運動公園1丁目４－１	三国ボーイズ

【ジュニアの部】

	会　　場		担　　当
1日目	三国高校グラウンド	福井県坂井市三国町緑ケ丘2丁目1−3	三国ボーイズ
	加賀中央公園野球場	石川県加賀市山田町リ245－2	加賀ボーイズ
	福井中学専用ｸﾞﾗｳﾝﾄﾞ	福井県福井市角折町17−18	福井中学ボーイズ
	三国グラウンド	福井県坂井市三国町中央1丁目6−2	越前ボーイズ
2日目	三国高校グラウンド	福井県坂井市三国町緑ケ丘2丁目1−3	三国ボーイズ

6月4日が雨天順延により6月5日が大会初日となる場合

【中学生の部】

	会　　場	住　　所	担　　当
1日目	三国運動公園野球場	福井県坂井市三国町運動公園1丁目４－１	三国ボーイズ
	柿原グラウンド	福井県あわら市柿原第21号98番地	福井ボーイズ
	小松短期大学グラウンド	石川県小松市四丁町ヌ−1−3	小松ボーイズ
	加賀市片山津野球場	石川県加賀市潮津町ソ1番地	加賀ボーイズ
2日目	三国運動公園野球場	福井県坂井市三国町運動公園1丁目４－１	三国ボーイズ

【ジュニアの部】

	会　　場		担　　当
1日目	三国高校グラウンド	福井県坂井市三国町緑ケ丘2丁目1−3	三国ボーイズ
	加賀ボーイズ専用グラウンド	石川県加賀市打大聖寺三ツ町二15−2 （JA加賀（西部ライスセンター横））	加賀ボーイズ
	福井中学専用ｸﾞﾗｳﾝﾄﾞ	福井県福井市角折町17−18	福井中学ボーイズ
	三国グラウンド	福井県坂井市三国町中央1丁目6−2	越前ボーイズ
2日目	三国高校グラウンド	福井県坂井市三国町緑ケ丘2丁目1−3	三国ボーイズ